Vakuum-Flächengreifsysteme FEL

Greiffläche (LxB) von 300 x 130 bis 800 x 130 mm

UNIVERSAL

Vakuum-Flächengreifsysteme FEL

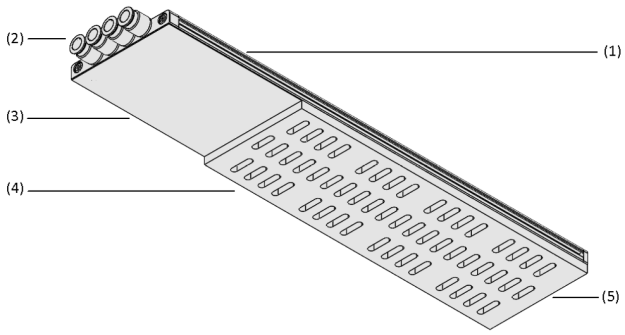

Systemaufbau Vakuum-Flächengreifsysteme FEL

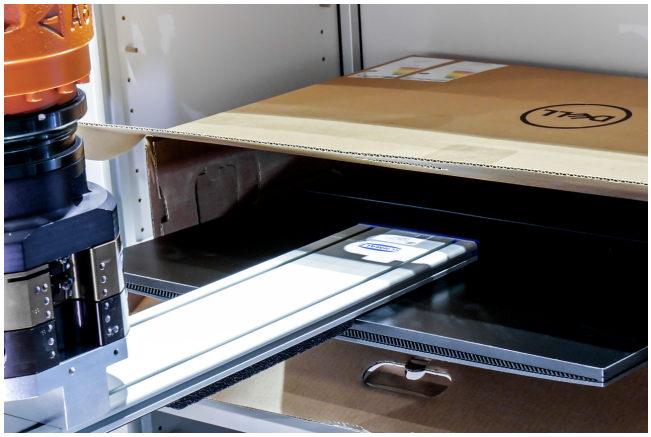

Flächengreifer FEL bei der Handhabung von Bildschirmen

Eignung für branchenspezifische Anwendungen

Anwendung

- Universalgreifer zur Handhabung von Werkstücken unabhängig von deren Größe, Geometrie, Material und Oberfläche bei beengten Platzverhältnissen. Insbesondere für die Werkstückentnahme aus Regalen oder Transportkisten
- Handhabung von Produkten aus verschiedenen Aufnahmepositionen
- Handhabung von Werkstücken mit Aussparungen
- Geeignet für vollautomatisierte Anwendungen
- Einsatz auch an Leichtbaurobotern durch geringes Eigengewicht des Greifers
- Optional für Einsatz in Reinraum- und ESD-Umgebung

Aufbau

- Aluminium-Grundprofil (1) mit seitlichen T-Nuten für Sensoren sowie integrierten Luftführungen zur Versorgung der einzelnen Greifzonen (maximal 4 Zonen); unterschiedliche Greiferlängen möglich
- Anschluss-Schlauchkupplungen (2) für externe Vakuum-Erzeuger zur Versorgung der einzelnen Saugzonen
- Anflanschbereich (3) und integrierte Saugzonen (4)
- Dichtplatte (5)

Produkt-Highlights

- Niedrige Bauhöhe mit 16,5 mm Grundprofilhöhe ermöglicht den Einsatz in Bereichen mit kritischen Störkonturen
- Geringes Greifergewicht, hohe effektive Traglast und dynamische Handhabungen dank modularer Leichtbauweise
- Hohe Energieeffizienz und geringe Betriebskosten durch integrierte Greifersegmentierung in einzeln zuschalt- und steuerbare Zonen
- High-Performance-Dichtschaum mit hervorragenden Abdichteigenschaften und langen Standzeiten
- Dichtschaum mit Schnellwechselklebefolie für einen mühelosen Tausch ohne aufwändige Reinigungsarbeiten

© J. Schmalz GmbH / Technische Änderungen vorbehalten / generiert am: 24.04.2024

Kontakt zu Schmalz: J. Schmalz GmbH / Johannes-Schmalz-Str. 1 / 72293 Glatten / +49 7443 2403-105 / kundencenter@schmalz.de

Vakuum-Flächengreifsysteme FEL

Greiffläche (LxB) von 300 x 130 bis 800 x 130 mm

Bestellschlüssel Vakuum-Flächengreifsysteme FEL

FEL	–	SW	–	70	–	352	–	3R	–	18
1		2		3		4		5		6

O10	–	G12	–	PZ2
7		8		9

1 – Kurzbezeichnung

Code	Ausführung
FEL	Vakuum-Flächengreifsystem FEL

4 – Länge

Code	Länge in mm
352	352
550	550
748	748

7 – Dichtelement

Code	Höhe in mm
O10	Dichtschaum (Höhe = 10)

2 – Ventiltechnik

Code	Typ
SW	Strömungswiderstand

5 – Saugreihen

Code	Anzahl
3R	3 Saugreihen
5R	5 Saugreihen

8 – Nenndurchmesser

Code	Durchmesser in mm
G12	Ø 12

3 – Düsengröße

Code	Durchmesser in mm
60...70	Ø 0,6 und 0,7

6 – Lochraster

Code	Raster in mm
18	18

9 – Bauform

Code	Raster in mm
PZ1	1x passive Zone / 1x Saugzone
PZ2	1x passive Zone / 2x Saugzone
PZ4	1x passive Zone / 4x Saugzone

Die Flächengreifsysteme FEL sind als anschlussfertiges Produkt verfügbar. Kundenspezifische Greifer sind auf Anfrage erhältlich.

Verfügbare Ersatzteile: Dichtschaum

Verfügbares Zubehör: Vakuumschlauch, Vakuum-/Druckschalter, Federstößel, Kugelgelenke, Flanschmodule, externe Vakuumerzeuger, Vakuumfilter, Ventile, Magnetventile, Vakuum-Manometer

Bestelldaten Vakuum-Flächengreifsysteme FEL

Typ	Artikel-Nr.
FEL SW 0.7 352 3R18 O10 G12 PZ1	10.01.46.00105
FEL SW 0.7 352 3R18 O10 G12 PZ2	10.01.46.00114
FEL SW 0.6 352 5R18 O10 G12 PZ1	10.01.46.00117
FEL SW 0.6 352 5R18 O10 G12 PZ2	10.01.46.00121
FEL SW 0.7 550 3R18 O10 G12 PZ4	10.01.46.00131
FEL SW 0.6 550 5R18 O10 G12 PZ4	10.01.46.00134
FEL SW 0.7 748 3R18 O10 G12 PZ4	10.01.46.00124
FEL SW 0.6 748 5R18 O10 G12 PZ4	10.01.46.00128

Kontakt zu Schmalz: J. Schmalz GmbH / Johannes-Schmalz-Str. 1 / 72293 Glatten / +49 7443 2403-105 / kundencenter@schmalz.de

Vakuum-Flächengreifsysteme FEL

Greiffläche (LxB) von 300 x 130 bis 800 x 130 mm

Bestelldaten Ersatzteile Vakuum-Flächengreifsysteme FEL

Ersatzteile	Dichtplatte Ansaugbereich	Dichtplatte passive Zone
FEL SW 0.7 352 3R18 O10 G12 PZ1	10.01.46.00106	10.01.46.00107
FEL SW 0.7 352 3R18 O10 G12 PZ2	10.01.46.00115	10.01.46.00107
FEL SW 0.6 352 5R18 O10 G12 PZ1	10.01.46.00118	10.01.46.00107
FEL SW 0.6 352 5R18 O10 G12 PZ2	10.01.46.00119	10.01.46.00107
FEL SW 0.7 550 3R18 O10 G12 PZ4	10.01.46.00132	10.01.46.00100
FEL SW 0.6 550 5R18 O10 G12 PZ4	10.01.46.00133	10.01.46.00100
FEL SW 0.7 748 3R18 O10 G12 PZ4	10.01.46.00125	10.01.46.00107
FEL SW 0.6 748 5R18 O10 G12 PZ4	10.01.46.00127	10.01.46.00107

Ersatzteile		Artikel-Nr.
Trennsteg	DI-PL 88.5x10 ZEL	10.01.46.00071
Hülse für Trennstege	HUEL 5.4-3.4x4-FEL	10.01.46.00073
Dichtschnur	DI-SCHN 2.5 NBR-70	10.07.04.00166
Dichtplatte für Gehäusedeckel	DI-PL 84.9x9.3 ZEL PU KE FEL	10.01.46.00043
Linsenschraube für Gehäusedeckel	SCHR WN1552 5x20 ST VZ T25	20.10.03.00008

Bestelldaten Zubehör Vakuum-Flächengreifsysteme FEL

Typ*		Artikel-Nr.
Elektromagnetventil	EMVP 10 230V-AC 3/2 NO/NC	10.05.02.00143
Kompaktejektor	SMPi 25 NO RD M12-5	10.02.02.03363

*Für eine Saugzone

Ersatzteile		Artikel-Nr.
Flanschmodul	MOD-FLAN 130x90 FEL	10.01.46.00136
Anschlusskabel	ASK B-M12-5 5000 K-5P	21.04.05.00080
Druckluftanschlussplatte	GP 2 SMP 15..30/SCP 20..30	10.02.02.00917
Druckluftanschlussplatte	GP 3 SMP 15..25/SCP 20..25	10.02.02.00918
Druckluftanschlussplatte	GP 4 SMP 15..20/SCP 20	10.02.02.00919

Zubehör		Artikel-Nr.
Nutenstein-M6 für Nut auf der Greiferoberseite	NUT-STEI 17x10.6 M6-IG	25.09.06.00048
Nutenstein-M4 für seitliche Nut	NUT-STEI 11.5x8 M4-IG	25.09.06.00153

Kontakt zu Schmalz: J. Schmalz GmbH / Johannes-Schmalz-Str. 1 / 72293 Glatten / +49 7443 2403-105 / kundencenter@schmalz.de

Vakuum-Flächengreifsysteme FEL

Greiffläche (LxB) von 300 x 130 bis 800 x 130 mm

Technische Daten Vakuum-Flächengreifsysteme FEL

Typ	Bauform	Materialtyp	Saugkraft bei -300 mbar [N]	Anordnung Saugzellen	Anzahl Saugzellen	Erforderl. Saugleistung für pu = -0,3 bar [l/min]	Düsendurchmesser [mm]	Gewicht [kg]
FEL SW 0.6 352 5R18 O10 G12 PZ1	1x passive Zone / 1x Saugzone	Schaum Offen, Höhe 10 mm	110	5 Reihen, 18 mm	46	124	0,6	1,2
FEL SW 0.6 352 5R18 O10 G12 PZ2	1x passive Zone / 2x Saugzone	Schaum Offen, Höhe 10 mm	100	5 Reihen, 18 mm	42	113	0,6	1,2
FEL SW 0.6 550 5R18 O10 G12 PZ4	1x passive Zone / 4x Saugzone	Schaum Offen, Höhe 10 mm	200	5 Reihen, 18 mm	84	227	0,6	1,8
FEL SW 0.6 748 5R18 O10 G12 PZ4	1x passive Zone / 4x Saugzone	Schaum Offen, Höhe 10 mm	345	5 Reihen, 18 mm	144	389	0,6	2,4
FEL SW 0.7 352 3R18 O10 G12 PZ1	1x passive Zone / 1x Saugzone	Schaum Offen, Höhe 10 mm	150	3 Reihen, 18 mm	28	112	0,7	1,2
FEL SW 0.7 352 3R18 O10 G12 PZ2	1x passive Zone / 2x Saugzone	Schaum Offen, Höhe 10 mm	140	3 Reihen, 18 mm	26	104	0,7	1,2
FEL SW 0.7 550 3R18 O10 G12 PZ4	1x passive Zone / 4x Saugzone	Schaum Offen, Höhe 10 mm	280	3 Reihen, 18 mm	52	208	0,7	1,8
FEL SW 0.7 748 3R18 O10 G12 PZ4	1x passive Zone / 4x Saugzone	Schaum Offen, Höhe 10 mm	470	3 Reihen, 18 mm	88	352	0,7	2,4

Kontakt zu Schmalz: J. Schmalz GmbH / Johannes-Schmalz-Str. 1 / 72293 Glatten / +49 7443 2403-105 / kundencenter@schmalz.de

Vakuum-Flächengreifsysteme FEL

Greiffläche (LxB) von 300 x 130 bis 800 x 130 mm

Konstruktionsdaten Vakuum-Flächengreifsysteme FEL

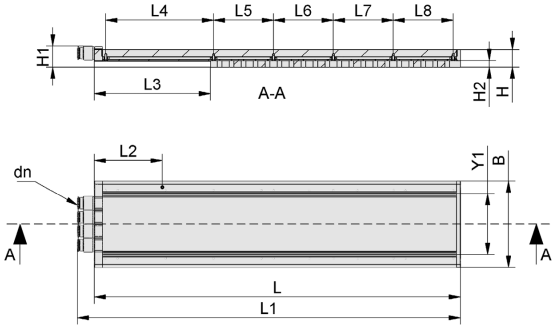

FEL

Kontakt zu Schmalz: J. Schmalz GmbH / Johannes-Schmalz-Str. 1 / 72293 Glatten / +49 7443 2403-105 / kundencenter@schmalz.de

Vakuum-Flächengreifsysteme FEL

Greiffläche (LxB) von 300 x 130 bis 800 x 130 mm

Konstruktionsdaten Vakuum-Flächengreifsysteme FEL

Typ	B [mm]	dn [mm]	H [mm]	H1 [mm]	H2 [mm]	L [mm]	L1 [mm]	L2 [mm]	L3 [mm]	L4 [mm]	L5 [mm]	L6 [mm]	L7 [mm]	L8 [mm]	Y1 [mm]
FEL SW 0.7 352 3R18 O10 G12 PZ1	130	12	16,5	32	10	352	377,70	112	156,5	144	180	-	-	-	90
FEL SW 0.7 352 3R18 O10 G12 PZ2	130	12	16,5	32	10	352	377,70	112	156,5	144	90	90	-	-	90
FEL SW 0.6 352 5R18 O10 G12 PZ1	130	12	16,5	32	10	352	377,70	112	156,5	144	180	-	-	-	90
FEL SW 0.6 352 5R18 O10 G12 PZ2	130	12	16,5	32	10	352	377,70	112	156,5	144	90	90	-	-	90
FEL SW 0.7 550 3R18 O10 G12 PZ4	130	12	16,5	32	10	550	575,71	112	174,5	162	90	90	90	90	90
FEL SW 0.6 550 5R18 O10 G12 PZ4	130	12	16,5	32	10	550	575,71	112	174,5	162	90	90	90	90	90
FEL SW 0.7 748 3R18 O10 G12 PZ4	130	12	16,5	32	10	748	773,70	112	156,5	144	144	144	144	144	90
FEL SW 0.6 748 5R18 O10 G12 PZ4	130	12	16,5	32	10	748	773,70	112	156,5	144	144	144	144	144	90

Kontakt zu Schmalz: J. Schmalz GmbH / Johannes-Schmalz-Str. 1 / 72293 Glatten / +49 7443 2403-105 / kundencenter@schmalz.de